Esecuzioni standard		
Versione	Codice	Articolo
Alesaggio 15 mm (x2)	073063	15ARC
Alesaggio 18 mm (x2)	073064	18ARC
Alesaggio 20 mm (x2)	073065	20ARC
Alesaggio 25 mm (x2)	073066	25ARC

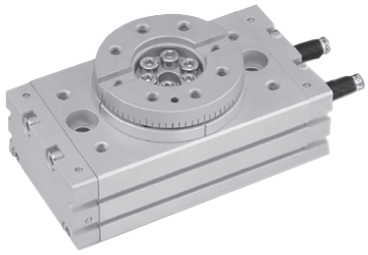

Varianti	Sigla
Con deceleratori idraulici	D

Attuatore rotante	Capacità di assorbimento max (kgf.m)
15ARC	2
18ARC	4
20ARC	4
25ARC	20

Serie di attuatori rotanti a doppia cremagliera, con angoli di rotazione 90°-180° e angolo di regolazione da 0°÷90°.

Standard magnetici con scanalature sul corpo per applicazione diretta di finecorsa magnetici.
Standard con finecorsa meccanici, su richiesta fornibili con deceratori idraulici.

Per finecorsa magnetici tipo ASC vedi da pag. 1.110.1

Esempio d'ordine: 20ARCD

20	ARC	D
Alesaggio	Tipo	Variante

Caratteristiche tecniche				
Tipo	15ARC	18ARC	20ARC	25ARC
Fluido	Aria compressa filtrata con o senza lubrificazione. La lubrificazione se utilizzata deve essere ininterrotta.			
Pressione d'esercizio	1,5 ÷ 7 bar			
Temperatura	0 °C ÷ + 50° C			
Angolo di rotazione	90° e 180°			
Angolo di regolazione	0° ÷ 90°			
Momenti di rotazione (Nm)	1,5	2,2	3,2	5,5
Connessioni	M5			1/8"
Peso (g)	530	990	1290	2100

Materiali

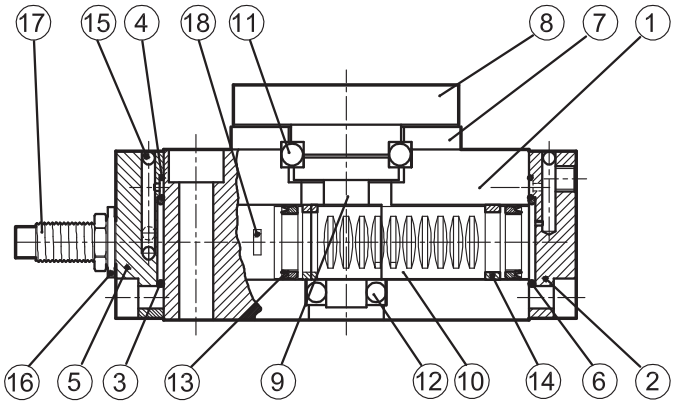

N.	Componente	Materiale
1	Corpo	Alluminio anodizzato
2	Testata anteriore	Alluminio anodizzato
3	O-Ring	NBR
4	O-Ring	NBR
5	Testata posteriore	Alluminio anodizzato
6	O-Ring	NBR
7	Copertura cuscinetti	Alluminio anodizzato
8	Piatto rotante	Alluminio anodizzato
9	Stelo	Acciaio indurito
10	Cremagliera	Acciaio INOX
11	Cuscinetto a sfere	Acciaio
12	Cuscinetto a sfere	Acciaio
13	Guarnizione pistone	NBR
14	Pattino guida	Materiale plastico
15	Sfera	Lega d'acciaio
16	Guarnizione fine corsa	NBR
17	Finecorsa meccanico	Lega d'acciaio
18	Magnete	Metallico

Direzione ed angolo di rotazione

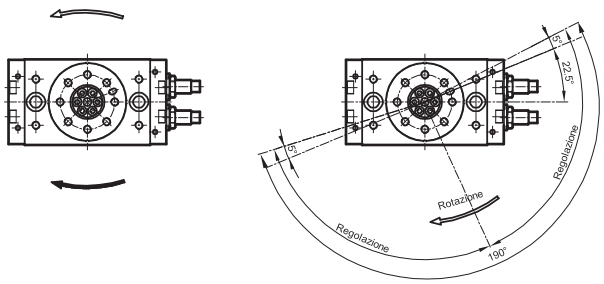

Angoli di rotazione

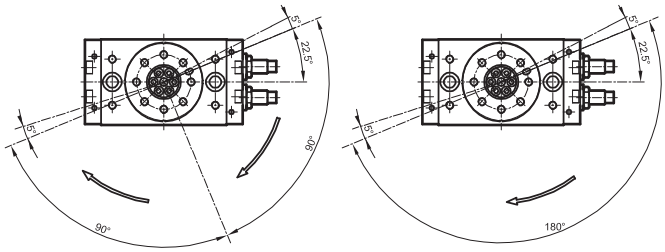

Carichi ammissibili

Tipo di carico / Tipo	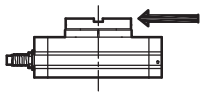	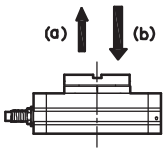		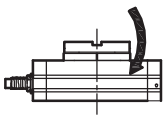
		Perpendicolare (N)		
Carico	Laterale (N)	(a)	(b)	Momento torcente (N)
ARC15	70	68	70	2
ARC18	140	130	130	3,5
ARC20	185	188	358	4,8
ARC25	300	285	442	9

tipo: **15ARC**

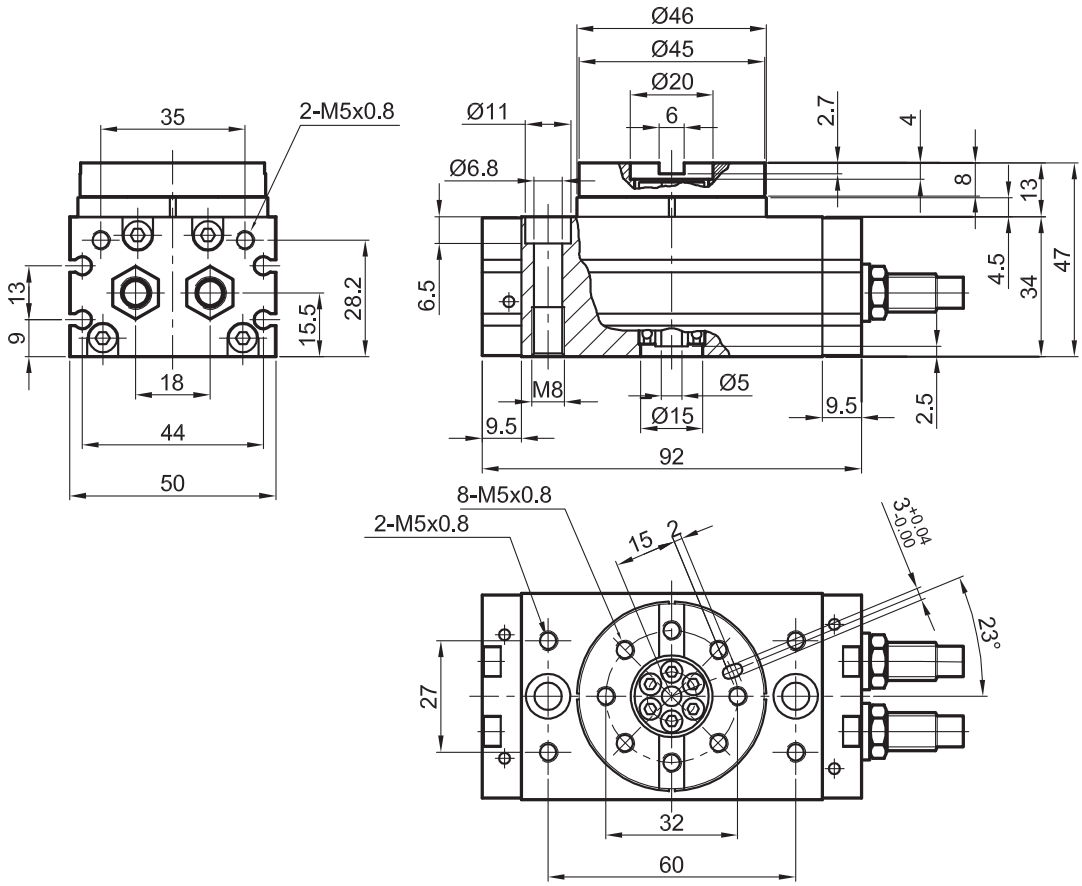

tipo: **18ARC**

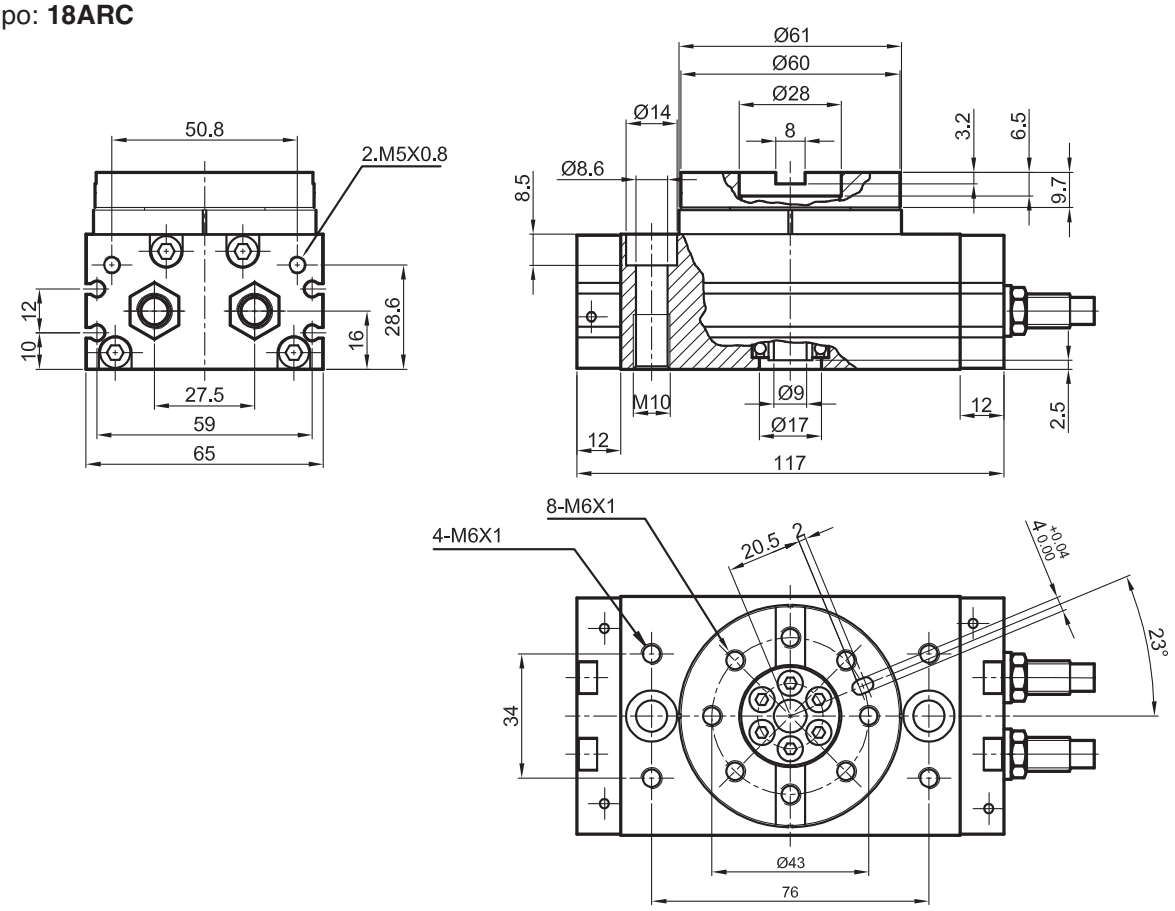

tipo: **20ARC**

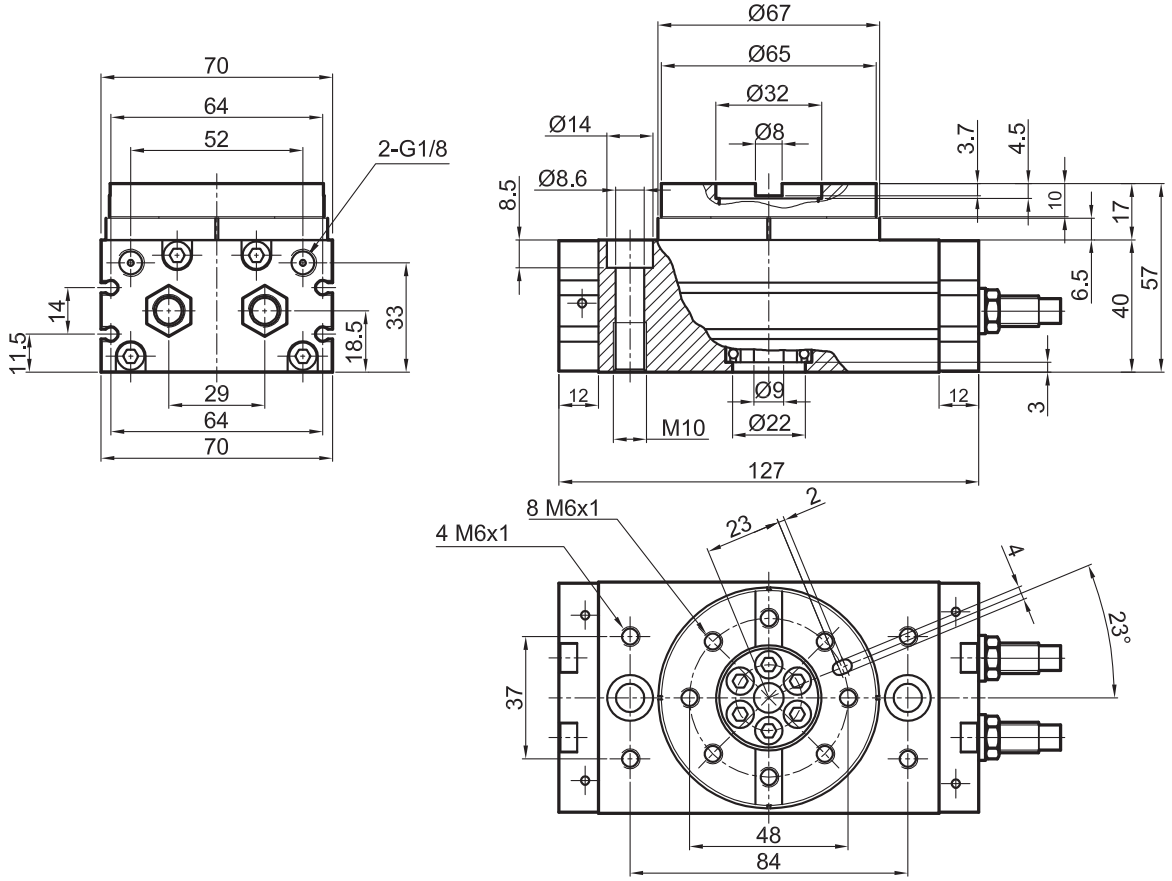
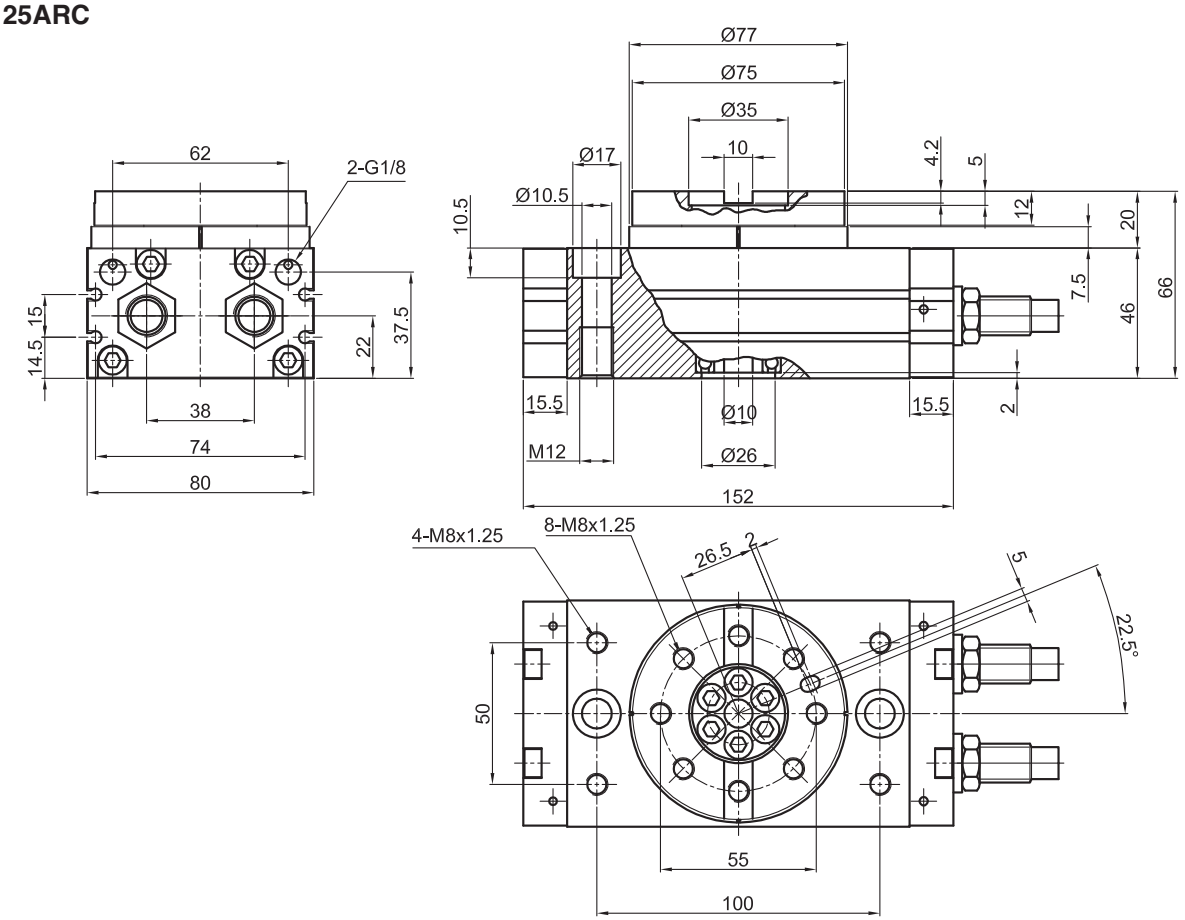
tipo: **25ARC**