Unità Bloccastelo per Cilindri ISO 6432

Alesaggi da 20 a 25 mm

Esecuzioni standard		
Versione	Simbolo	Tipo
Normalmente chiuso	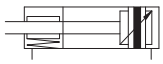	ABS....CRD
Normalmente aperto	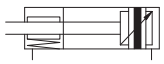	ABS....ARD

Serie di unità bloccastelo per cilindri ISO 6432, con bloccaggio meccanico dello stelo tramite una doppia ganascia e sbloccaggio pneumatico (nel caso del tipo normalmente aperto il bloccaggio è pneumatico).
Per applicare l'unità bloccastelo ad un cilindro ISO 6432 occorre ordinare il cilindro con lo stelo predisposto alla sua applicazione (prolungato ed in acciaio temprato, variante B, vedi pag. 1.2.1 - 1.2.10).
Le applicazioni principali sono il bloccaggio dello stelo in caso di mancanza o caduta di pressione oppure in quei casi in cui sia necessario un arresto per una lavorazione o manipolazione.

Esempio d'ordine: ABS020CRD

ABS	020	CRD
Tipo	Alesaggio cilindro	Variante

Per gli articoli standard, codici e dimensioni vedi tabelle pag. 1.75.5.

Caratteristiche tecniche		
Fluido	Aria compressa filtrata con o senza lubrificazione	
Pressione d'esercizio	4 ÷ 8 bar	
Temperatura	-10 °C ÷ + 80°C	
Materiali	Corpo:	Alluminio anodizzato
	Ganasce:	Ottone
	Guarnizioni:	Gomma nitrilica (NBR)
	Cilindro di serraggio:	Alluminio anodizzato

Per cilindro alesaggio (mm)	Forza di serraggio (N)
20	300
25	400

La forza di serraggio si riferisce ad un carico statico; superando i valori massimi indicati possono verificarsi slittamenti.
L'unità bloccastelo deve essere sbloccata solamente quando entrambe le camere del cilindro sono in pressione, altrimenti lo stelo del cilindro potrebbe spostarsi con moto non uniforme causando problemi all'applicazione.

Kit di guarnizioni non fornibili.

Unità Bloccastelo per Cilindri ISO 6432

Alesaggi da 20 a 25 mm

tipo: **ABS**

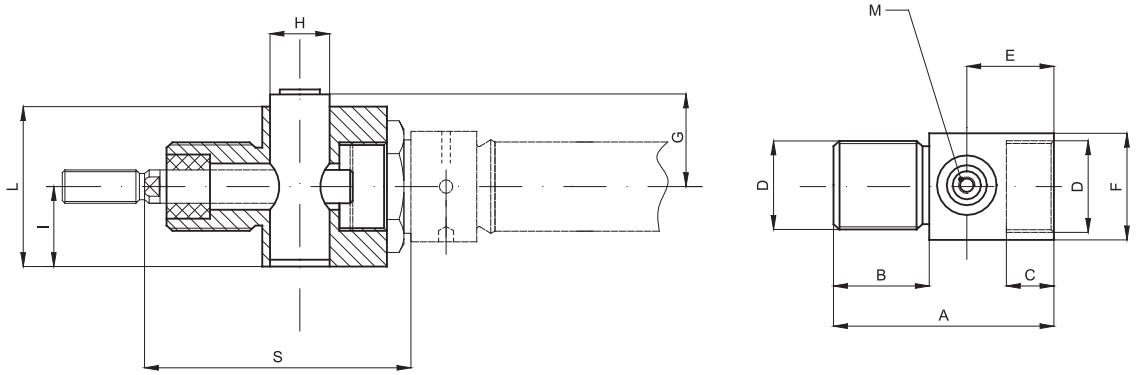

Per cilindri ø mm	A	B	C	E	F	G	H	I	D	L	M	S
20	58	23	12	24	27	21	20	19	M22x1,5	38	M5	72
25	58	23	12	24	27	21	20	19	M22x1,5	38	M5	74

Normalmente chiuso

Codice	Articolo	Per cilindri ø mm
042022	ABS 0020CRD	20
042023	ABS 0025CRD	25

Normalmente aperto

Codice	Articolo	Per cilindri ø mm
042032	ABS 0020ARD	20
042033	ABS 0025ARD	25